男子個人戦決勝トーナメント

	番号		
あ	1	春田将・森木	（高城）
い	8	山口・徳丸	（庄内）
う	20	渡邊・大隈	（西）
え	21	山崎・薬師	（高崎）
お	28	楠・堤	（三股）
か	35	小久保朝・川畑	（庄内）
き	42	野崎・巣山	（高崎）
く	55	漆嶋・迫田	（五十市）
け	56	永田チ・志戸	（高崎）
こ	65	槐島・泊	（西）
さ	73	温谷・松本	（西）
し	82	丸田・藤	（妻ケ丘）
す	83	大山・小久保輝	（庄内）
せ	96	山内・種子田	（五十市）
そ	100	平山・吉村	（高崎）
た	109	鎌田・田中	（西）

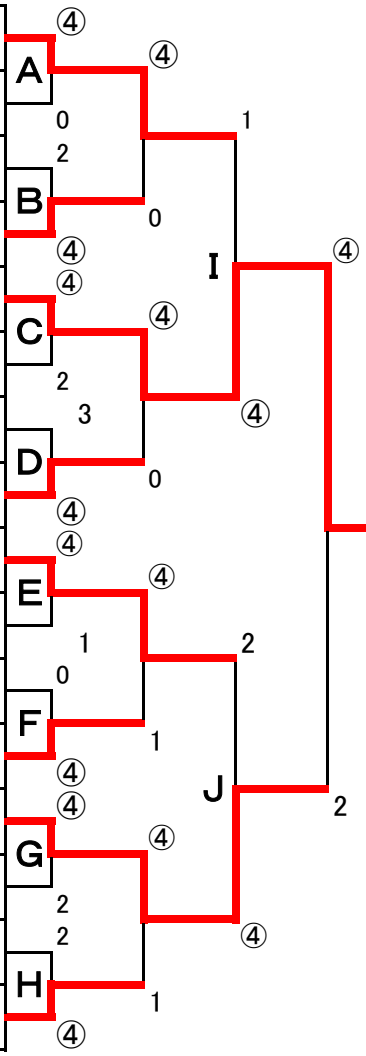

【優勝】

楠・堤（三股）

【準優勝】

大山・小久保輝（庄内）

【第3位】

春田将・森木（高城）

【第3位】

永田チ・志戸（高崎）

【第5～8位】

漆嶋・迫田（五十市）

鎌田・田中（西）

山崎・薬師（高崎）

丸田・藤（妻ケ丘）