【男子】
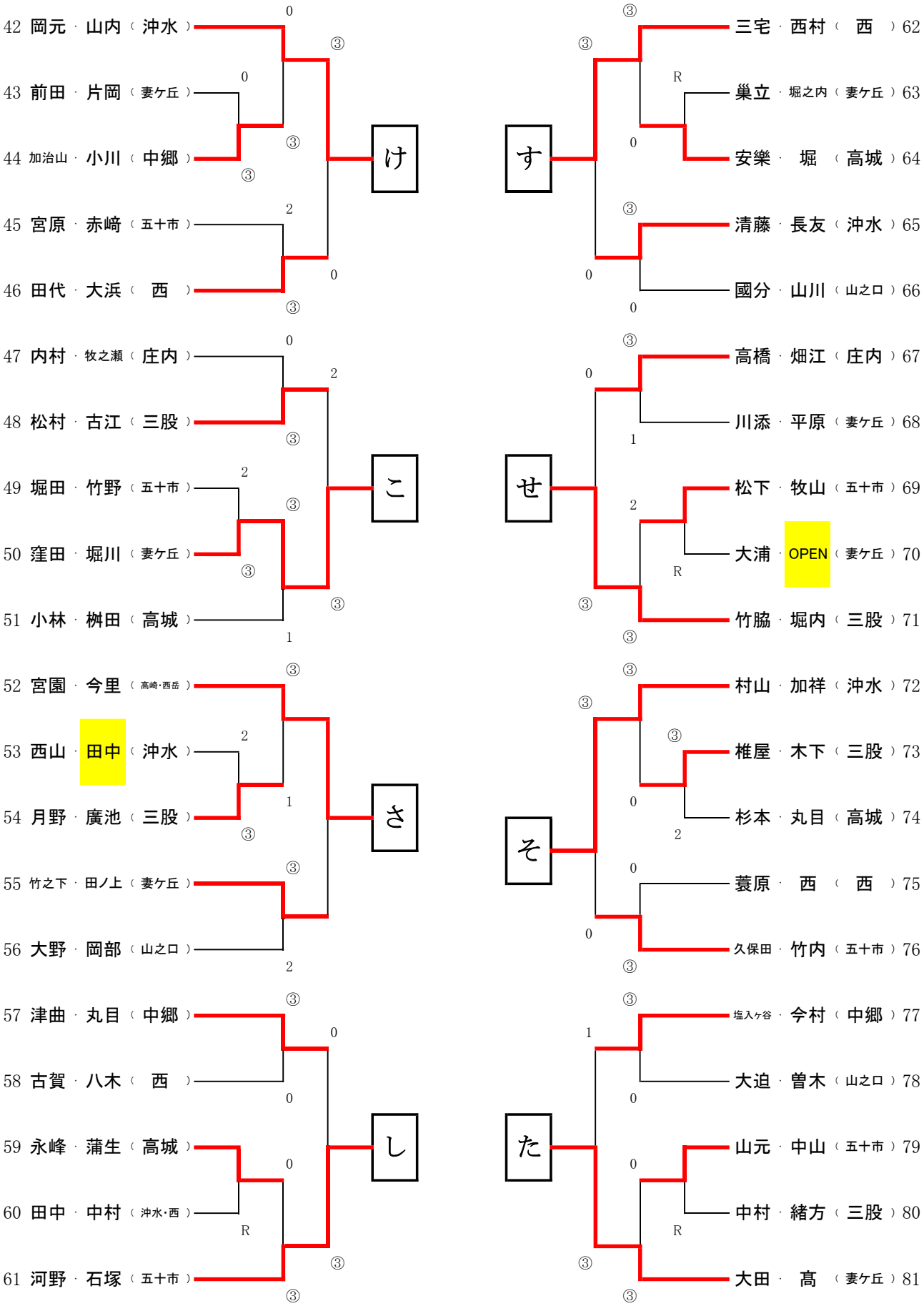
県地区別対抗団体戦都城地区予選会
令和6年1月7日
都城運動公園テニスコート