【男子】
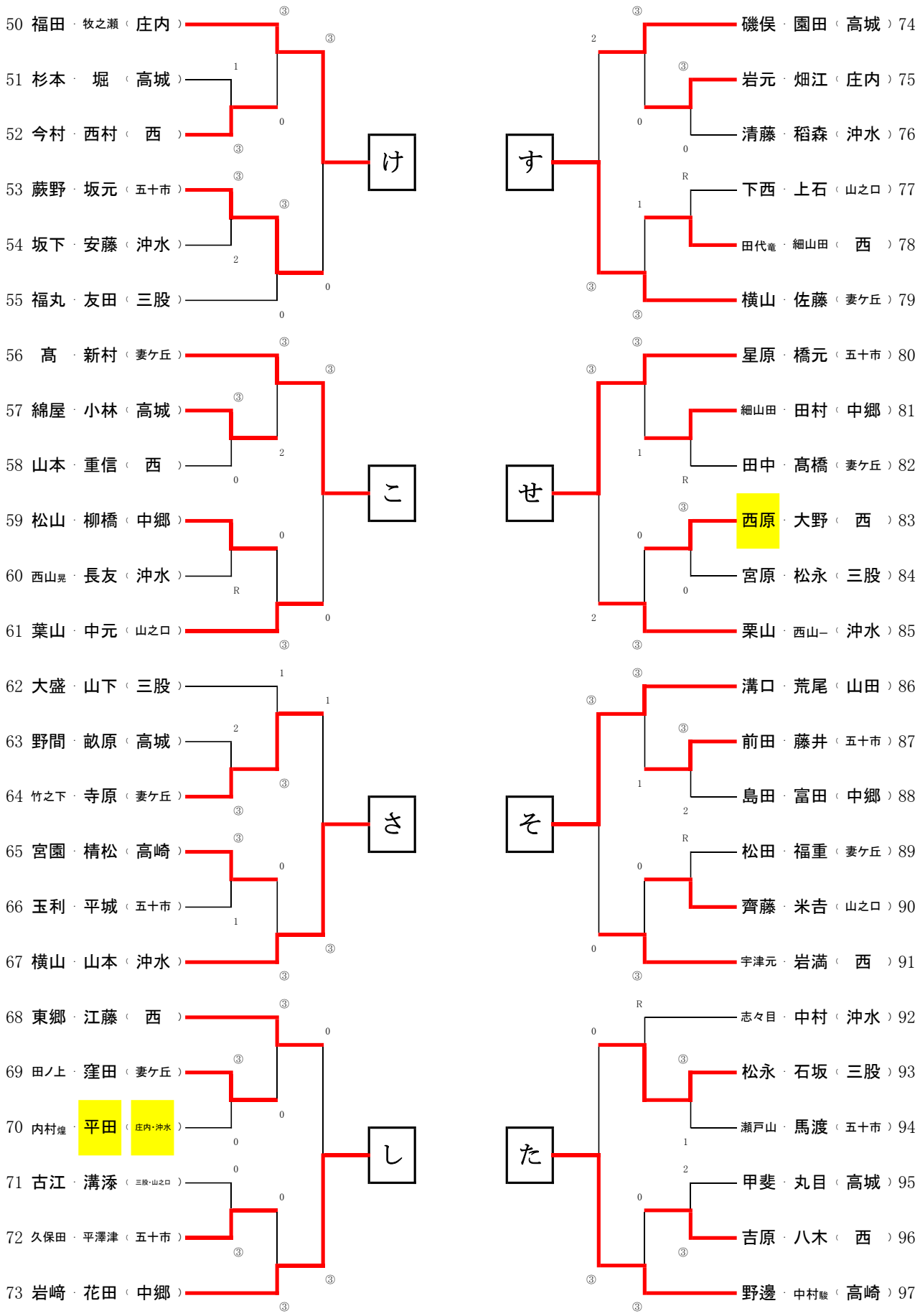
県地区別対抗団体戦都城地区予選会
令和5年1月8日
都城運動公園テニスコート