【男子】

-1
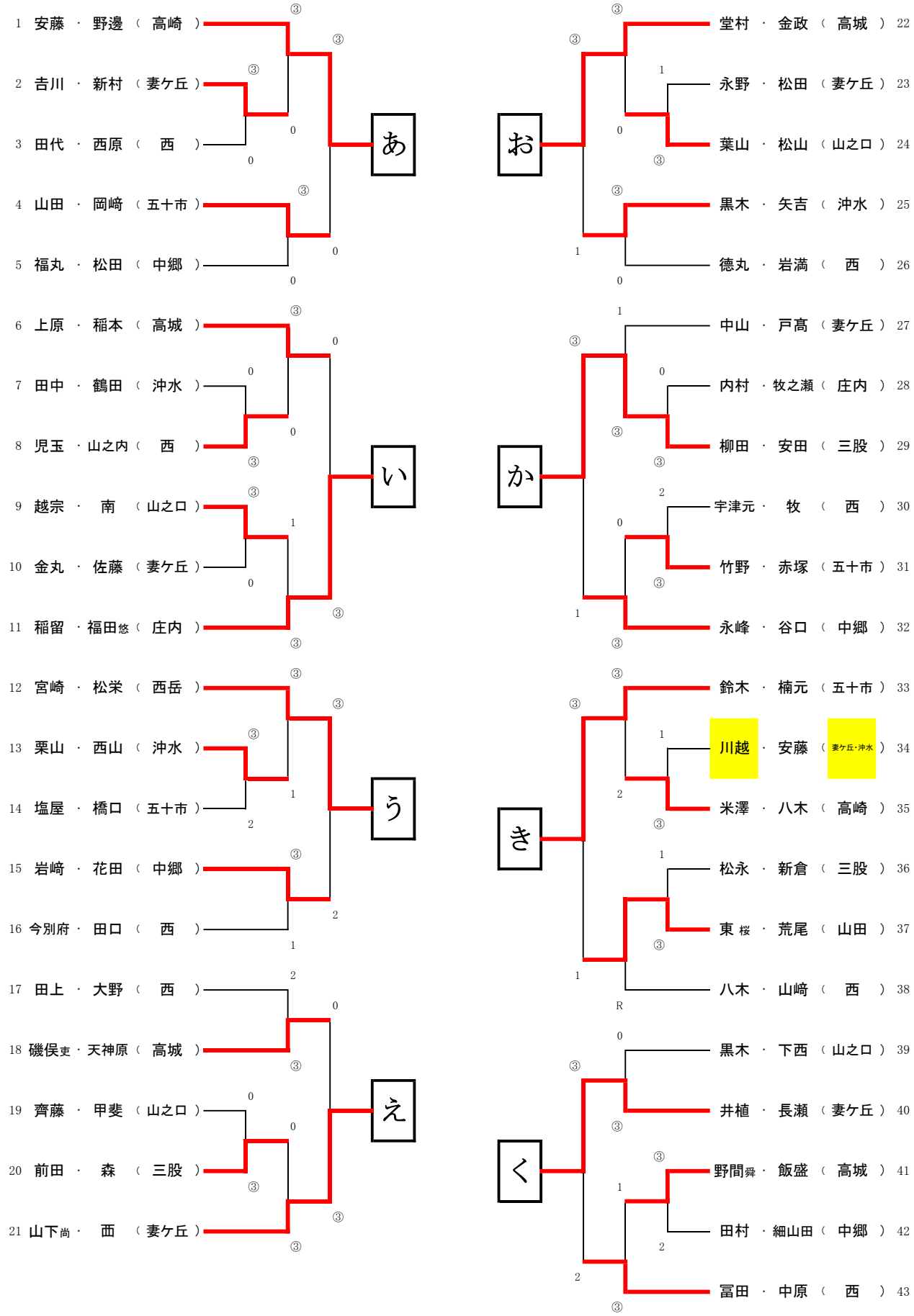
県地区別対抗団体戦都城地区予選会
令和4年1月9日
都城運動公園テニスコート